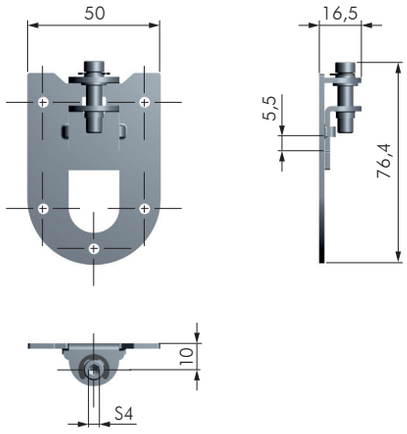

ZODIAK		
CODICE	MATERIALE	QUANTITÀ
63606010	FE	300

FORATURA MONTAGGIO A INCASSO

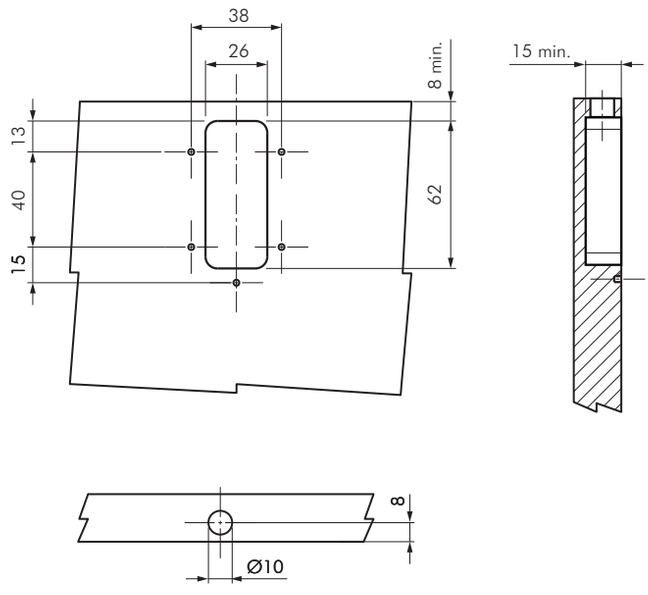
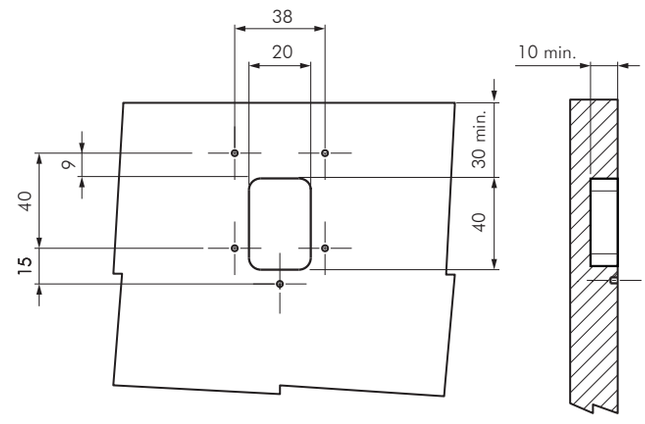
FORATURA MONTAGGIO A RIDOSSO